说明书　ECB-730WiFi 系列电控箱

精创® 精益求精 创新科技

概　述

ECB-730WiFi系列电控箱是针对中小型中低温冷库而设计的，具有Wi-Fi联网功能的电气控制装置。

- 实现冷库远程监控，方便管理
- 电流显示，相序、缺相、过载保护
- 反时限保护：压缩机过载电流越大，启动保护时间越短
- 制冷、化霜、风机、报警输出
- 三路传感器输入
- LCD中文液晶显示

主要功能及参数

- 电源：三相五线（或三线四线）380VAC±10%/50HZ
- 测控温度范围：库温、化霜为-50℃～50℃，排气温度为0℃～120℃
- 测温精度：-30℃～50℃时±1℃，其余±2℃
- 显示分辨率：0.1℃
- 电流检测范围：1～30A
- 电流测量精度：0-20A：±1A，20A-30A：±5%
- 压缩机延时保护时间：1~120分钟可调
- 压缩机回路允许最大持续输出电流：14A(5HP) 21A(10HP) 28A(15HP)
- 化霜回路允许最大持续输出电流：14A(5HP) 21A(10HP) 28A(15HP)
- 风机回路允许最大持续输出电流：7A(5-15HP)

开关位置状态说明

- 自动：将电控箱门上的旋钮开关置“自动”位置，压缩机、化霜器、风机根据温度控制器自动运行；
- 停止：旋钮开关置“停止”位置为停止状态，温度控制器工作，但不参与负载控制；
- 手动：将电控箱门上的旋钮开关置“手动”位置，压缩机、风机不受温度控制器控制，立即运行（此时化霜器不运行），**此种状态只为方便用户调试，正常情况下请勿使用！**

操作步骤

1、按接线图连接电源线、负载线及保护控制线，紧固所有接线端头；
2、参数设置及调整：
① 将旋钮开关置“停止”位置，合上箱内断路器；
② 温度控制器参数设置见LTC-700说明书；
③ 设备运行前请务必将“电流保护”根据负载实际大小设定在合适的数值上；
3、相序检查：手动启动负载，观察负载的旋转方向正确与否，若不正确则调整电源进线或负载线接线；
4、按顺序完成以上操作后，关上箱门，将开关置于“自动”位置，负载将按照设定参数自动运行。

Wi-Fi联网：

1、首次使用，设备开机后，按住Wi-Fi模块上面的复位按键5秒后松开，使用带有无线网卡的PC或者手机Wi-Fi搜索到温控器的SSID(LTC700-XXXXX)并点击连接，使用web管理页面配置；
2、打开浏览器，在地址栏输入：192.168.2.1，回车。进入“模式设置”菜单，更改配置如下，在“模式选择”中选择“STA”模式，点击“保存”；
3、系统自动进入设置菜单，点击“搜索路由器”按钮。稍后弹出搜索到的路由器列表，选择要连接的无线网络，点击“确定”并按提示输入无线路由器的无线密码；
4、所有参数设置完成后，点击保存，进入”重启”菜单，点击“重启”按钮，等待模块重启；配置成功连接到无线网络后Wi-Fi模块上面的红、蓝LED灯会常亮。

模块指示灯说明：

右侧第一个POWER灯为电源指示灯，红色，上电之后常亮；
中间一个READY灯为模块正常启动状态指示灯，绿色，正常启动后常亮；
左侧LINK灯为Wi-Fi连接状态指示灯，蓝色，连接网络后常亮；
详见LTC-700说明书。

登录网址：www.e-elitech.cn，获取云平台信息，产品GUID见箱门内侧操作指南左下方。

安全规则

危险

- 应确保电控箱壳体良好接地！
- 电控箱配用机组功率不得超过最大允许负载！
- 电控箱通电前请紧固所有接线端头！

警告

- 本产品须由专业人员调试安装；
- 须遵守机电安装的通用规程；
- 严格按照接线端子图连接相关线路；
- 设备运行前请务必将“电流保护”根据负载实际大小设定在合适的数值上！
- 紧急故障时快速将电控箱门上的旋钮开关置停止位置！

注意

- 设备应置于通风、干燥、阳光不直射的环境；
- 设备应和冷凝器及其它热源保持适当距离；
- 机箱可采用膨胀螺栓固定；
- 传感器应单独布线，并和其它强电线路保持适当距离，以避免干扰。

质保及免责声明

- 质保期：自购买之日起控制器保修一年，其它原配件三个月
- 质保失效：有如下情况之一，质保会失效

a. 使用条件超出本产品规定
b. 不正确的维修
c. 擅自更改、错误使用或人为损坏
d. 无本产品购销凭证

本产品是机组的控制装置而不是保护装置，若使用的系统、设备、装置等有较高的安全要求，请另外增加保护装置。

用户将本公司产品用于人身财产安全密切相关的场合时，为确保安全性请采用特殊的冗余设计。

因本公司产品引起的特别损失、间接损失、及其他相关损失等情况，本公司不承担责任。

附电气原理图

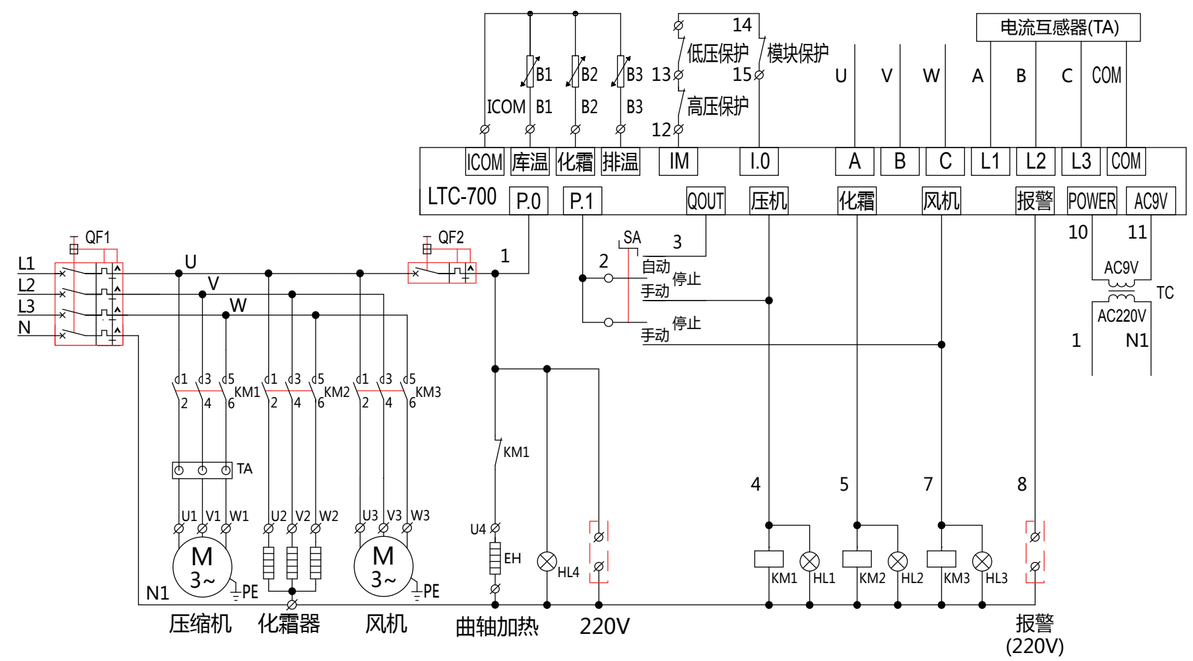

国家级高新技术企业
承担国家级火炬计划项目三项
江苏省博士后创新基地
亚洲冷链物联网研发生产基地
《温度指示控制仪计量检定规程》等国家五项标准起草单位

精创官方微信

V1.0

地址：江苏徐州国家高新技术产业开发区黄山路1号
网址：www.e-elitech.com

ISO9001:2008 ISO14001:2004 OHSAS18001:2011 ISO/TS16949:2009

服务热线：400-067-5966
资料下载地址：http://www.e-elitech.com/xiazaizhongxin/